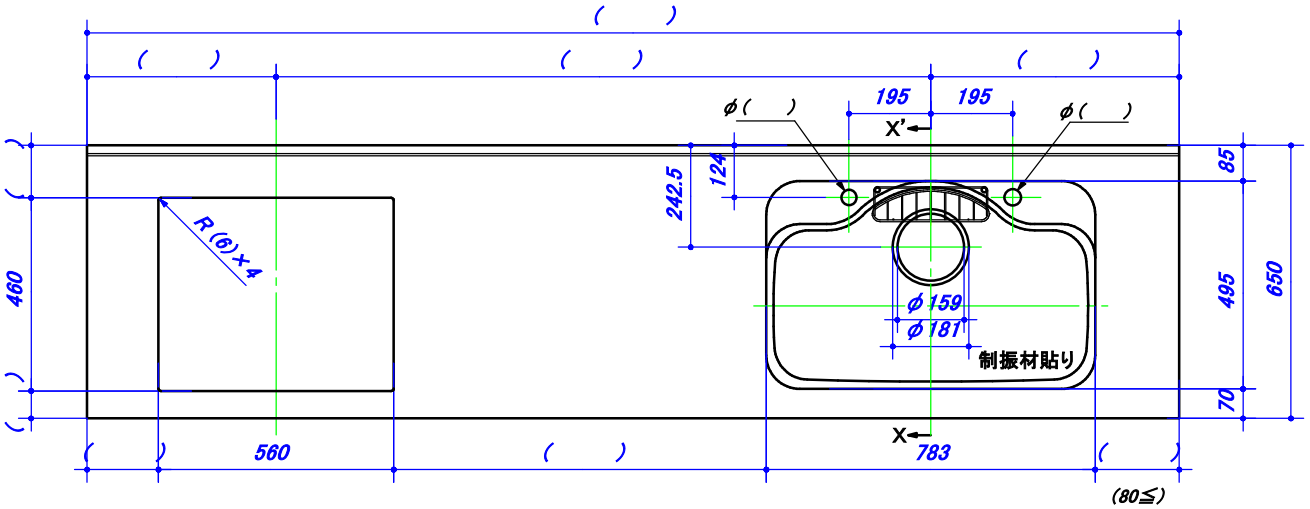

※( )内寸法は任意寸法です。ご指示下さい。
※給水栓穴開け加工の有無、位置、穴径寸法等ご指示下さい。
※前下がり形状を3タイプからお選びください。
※コンロ開口はご使用される機種によって、
　開口寸法や四隅R寸法が異なる場合があります。
　機種をご確認の上、開口寸法等のご指示をお願いします。

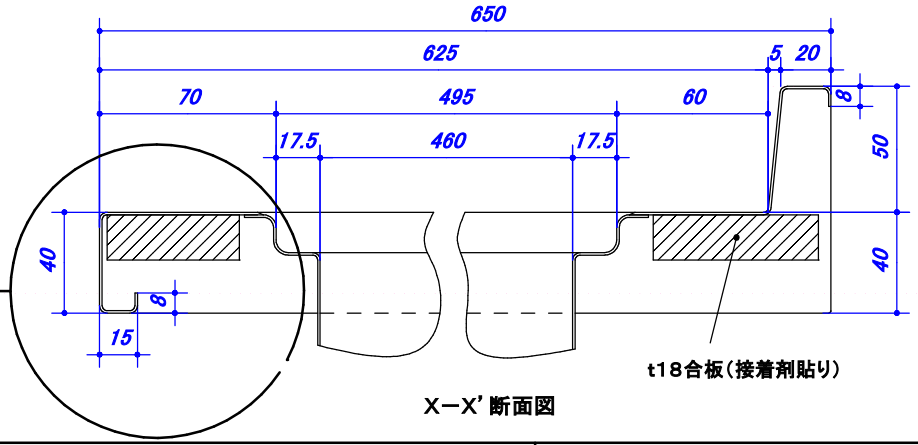

X−X' 断面図

前下がり形状

角タイプ

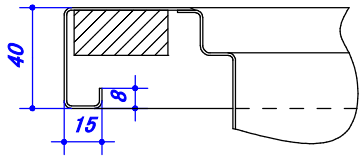

アールタイプ1

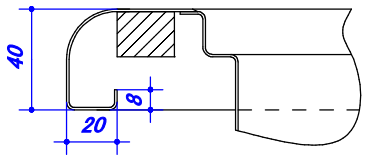

アールタイプ2

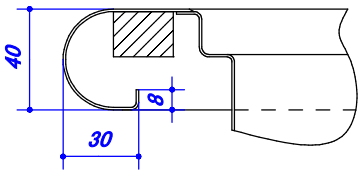

両サイド断面

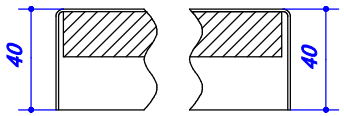

受注番号	お見積用図面
需要家名	
物件名	邸
材 質	SUS 304
仕 様 板 厚	レ 仕様 板厚 ①HL t1.0 ②HL t1.2 ③市松 t0.8 ④銀河 t0.7 ⑤ﾊﾞｲﾌﾞﾚｰｼｮﾝ t1.0 ⑥ﾊﾞｲﾌﾞﾚｰｼｮﾝ t1.2
品 名	GQFCMK − ×650R FS
シンク	FCM−K
制振材	あり
給水穴	L=φ 、R=φ
前形状	レ 角タイプ アールタイプ1 アールタイプ2
小 口	溶 接
裏貼り	t18合板全面接着剤貼り
リブ	レ なし 手前1本リブ 全周リブ
その他の特記事項	
シゲル工業株式会社	

見積用H26.11