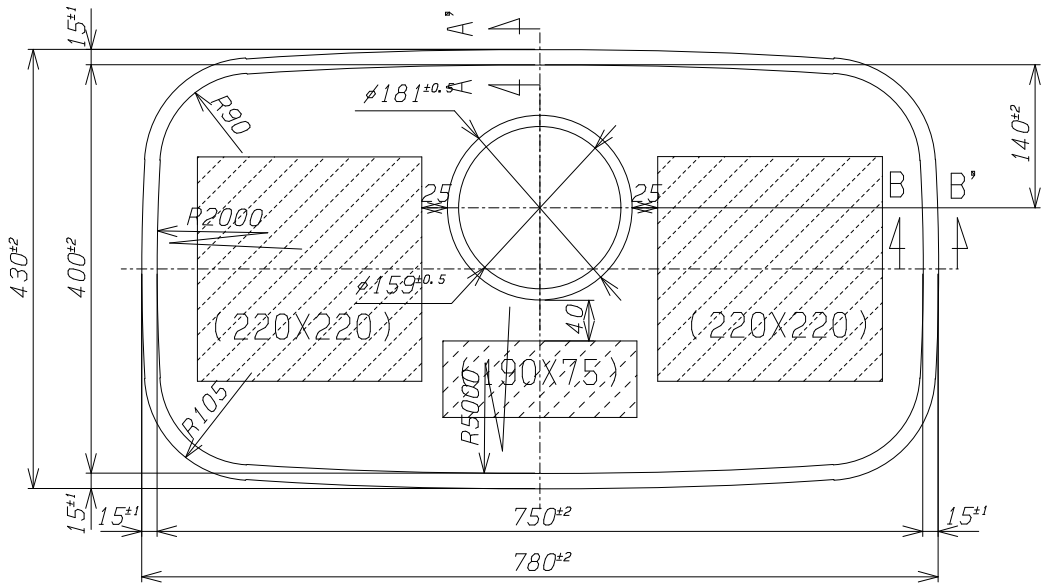

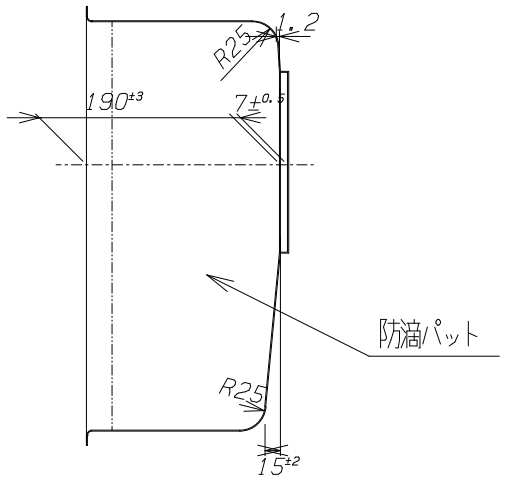

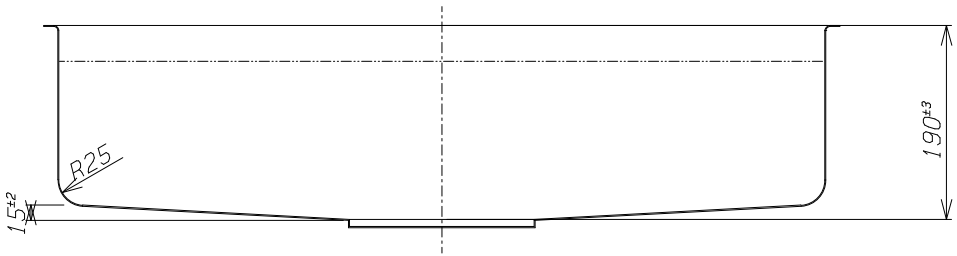

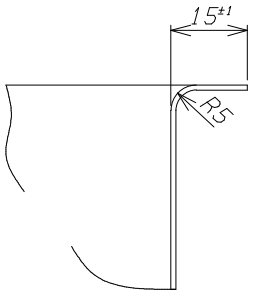

A-A' 断面 S=1/1

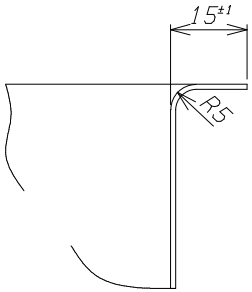

B-B' 断面 S=1/1

1）材質はSUS304とする。

2）板厚はt0.7とする。

3）表面仕様はBA材をプレスしたままとする。

	平成 年 月 日			承認印	検図	設計	製図	尺度	角法	作成 年 月 日
	平成 年 月 日							1/5	3	平成26年10月21日
	平成 年 月 日			顧客		品名	システムキッチン用シンク	品番名	750A FS シンク	図番 J-H26-308
	平成 年 月 日									
	平成 年 月 日									
符号	訂正 年 月 日	来歴	捺印	シゲル工業株式会社						