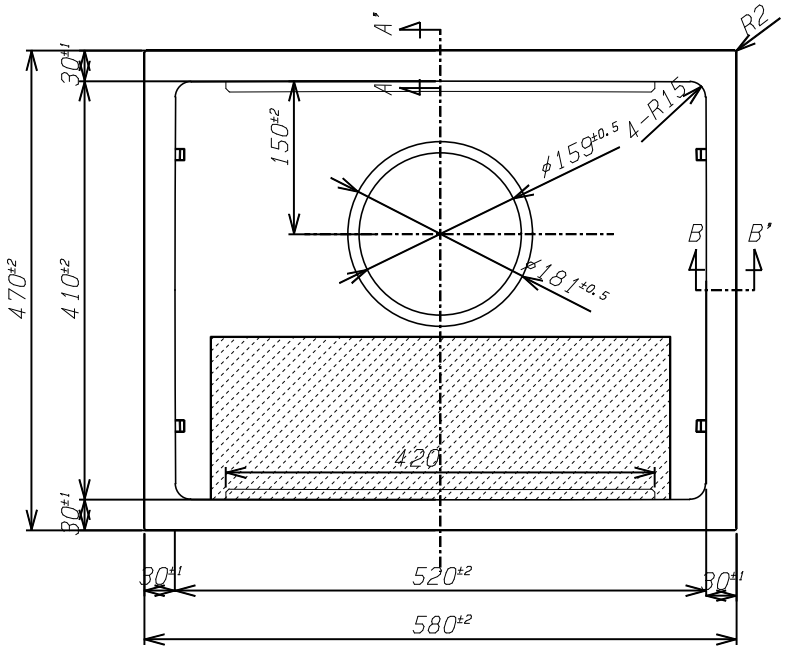

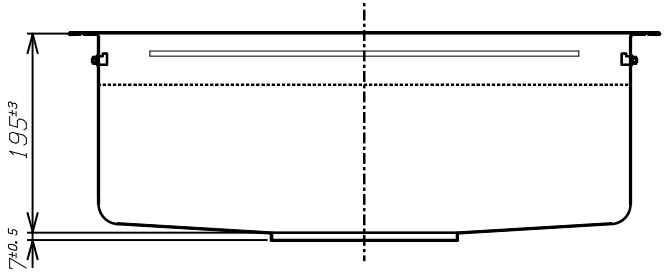

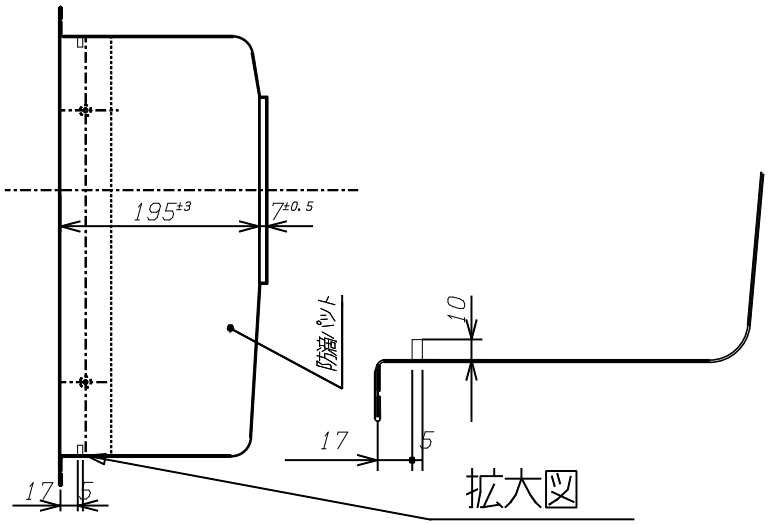

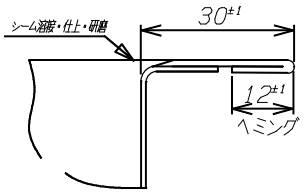

A-A' 断面 S=1/1

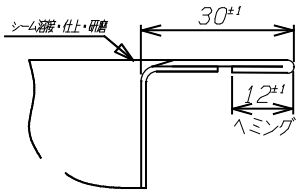

B-B' 断面 S=1/1

1) 材質はSUS304とする。
2) 板厚は トップ部t1.2とし、シンク部はt1.0とする。
3) 表面仕様は トップ部はバイブレーションとする。
4) シンク部は320材をプレスしたままとする。
5) 段部分はSUS304のフラットバーを溶接焼け取り仕上げとする。
6) カウンター抜き寸法は 540mmX430mmとする。

	年 月 日			承認印	検図	設計 佐藤	製図 佐藤	尺度 1/5	角法 3	作成 年 月 日 2022年 9月12日
	年 月 日									
	年 月 日			顧客 シゲルオリジナル	品名	オーバーカウンター用 ステンレスシンクトップ	品番	DI-JSS-K-2F FS	図番	J-R4-147
	年 月 日									
	年 月 日									
符号	訂正 年 月 日	来歴	捺印	シゲル工業株式会社						