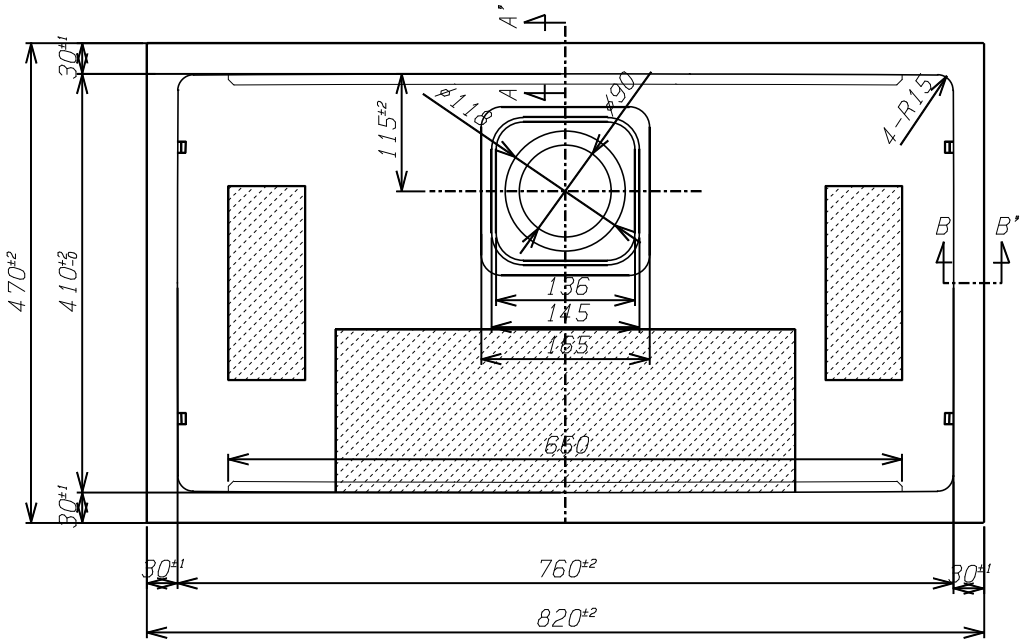

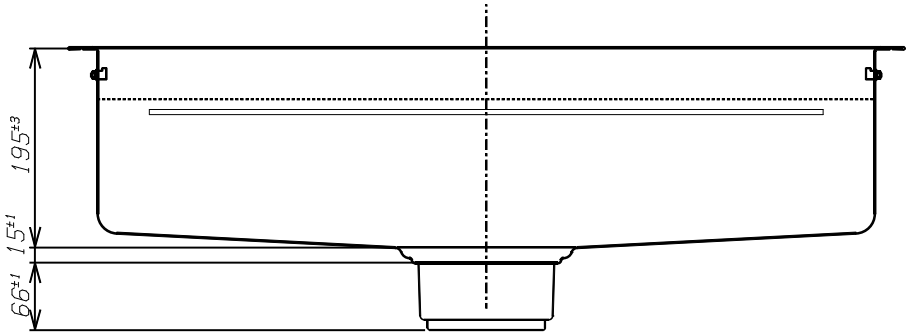

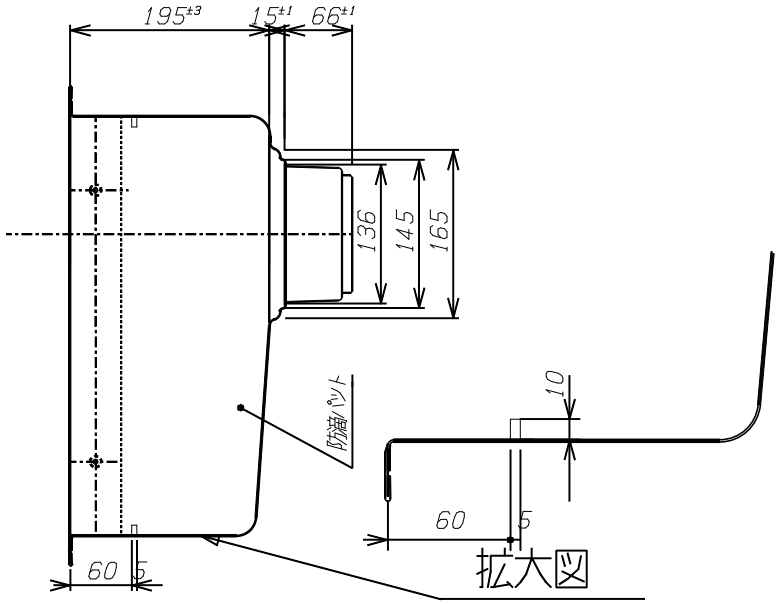

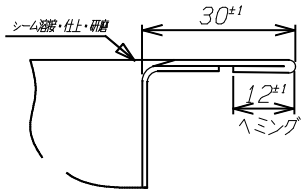

A-A' 断面 S=1/1

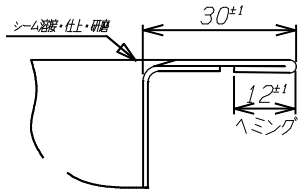

B-B' 断面 S=1/1

1) 材質はSUS304とする。
2) 板厚は トップ部t1.2とし、シンク部はt1.0とする。
3) 表面仕様は トップ部はバイブレーションとする。
4) シンク部は320材をプレスしたままとする。
5) 段部分はSUS304のフラットバーを溶接焼け取り仕上げとする。
6) カウンター抜き寸法は 780mmX430mmとする。

	年 月 日			承認印	検図	設計	製図	尺度	角法	作成 年 月 日
	年 月 日					佐藤	佐藤	1/5	3	2022年 9月12日
	年 月 日			顧客	シゲルオリジナル	品名	オーバーカウンター用ステンレスシンクトップ	品番名	DI-JSM-K-2F6 FS	図番 J-R4-140
	年 月 日									
	年 月 日									
符号	訂正 年 月 日	来歴	捺印	シゲル工業株式会社						