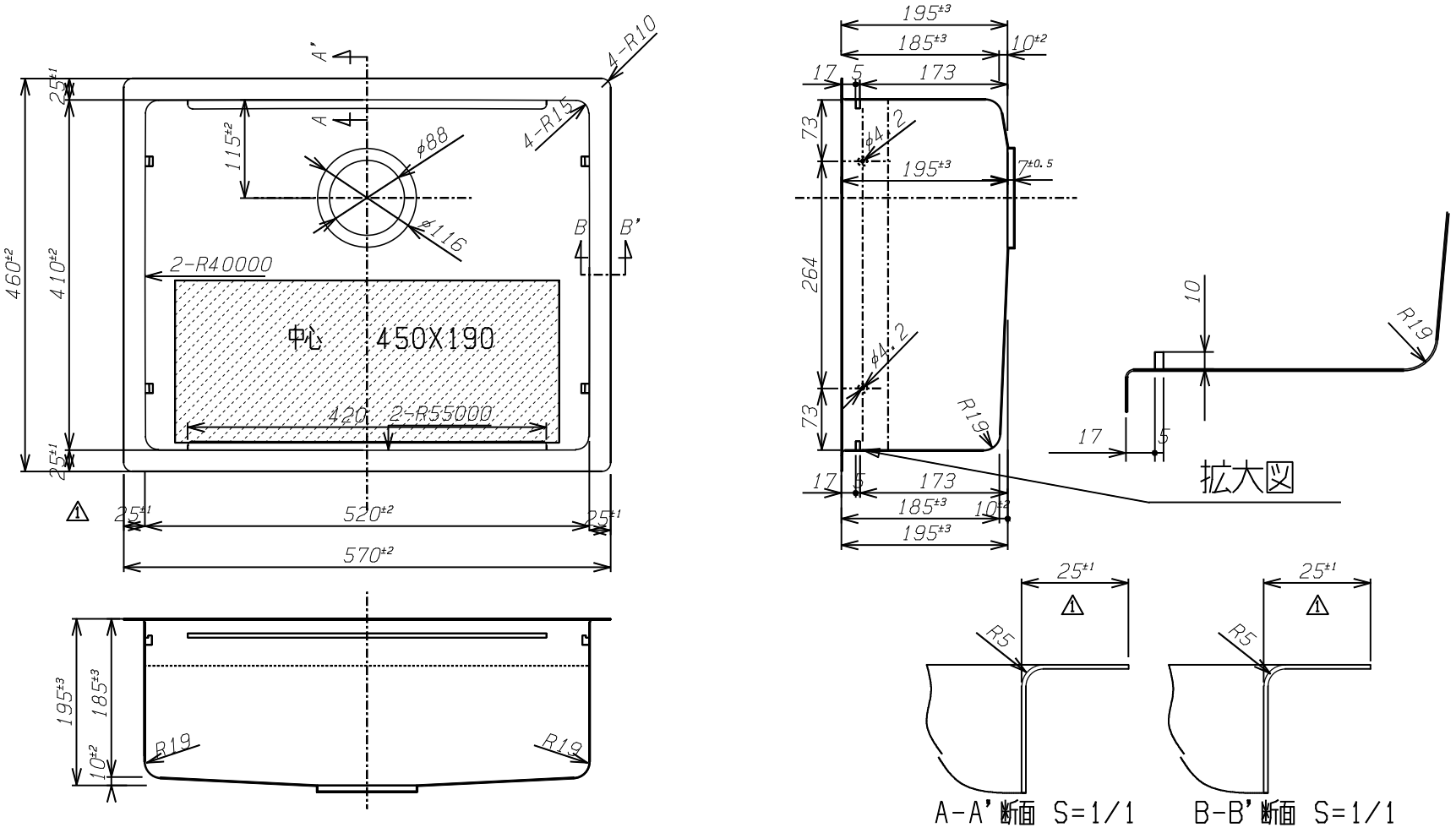

1）材質はSUS304とする。

2）板厚はt1.0とする。

3）表面仕様は#320材をプレスしたままとする。

4）段部分はSUS304のフラットバーを溶接焼け取り仕上げとする。

	年 月 日			承認印	検図	設計	製図	尺度	角法	作成 年 月 日
	年 月 日					佐藤	佐藤	1/5	3	2024年 3月21日
	年 月 日			顧客		品名	シンク	品番名	JSSB-K-2F FS (5mmF/B)	図番 J-R6-040
	年 月 日									
⚠	2026 年 2 月 20 日	フランジ巾 30mm → 25mmに変更		シゲル工業株式会社						
符号	訂正 年 月 日	来歴	捺印							