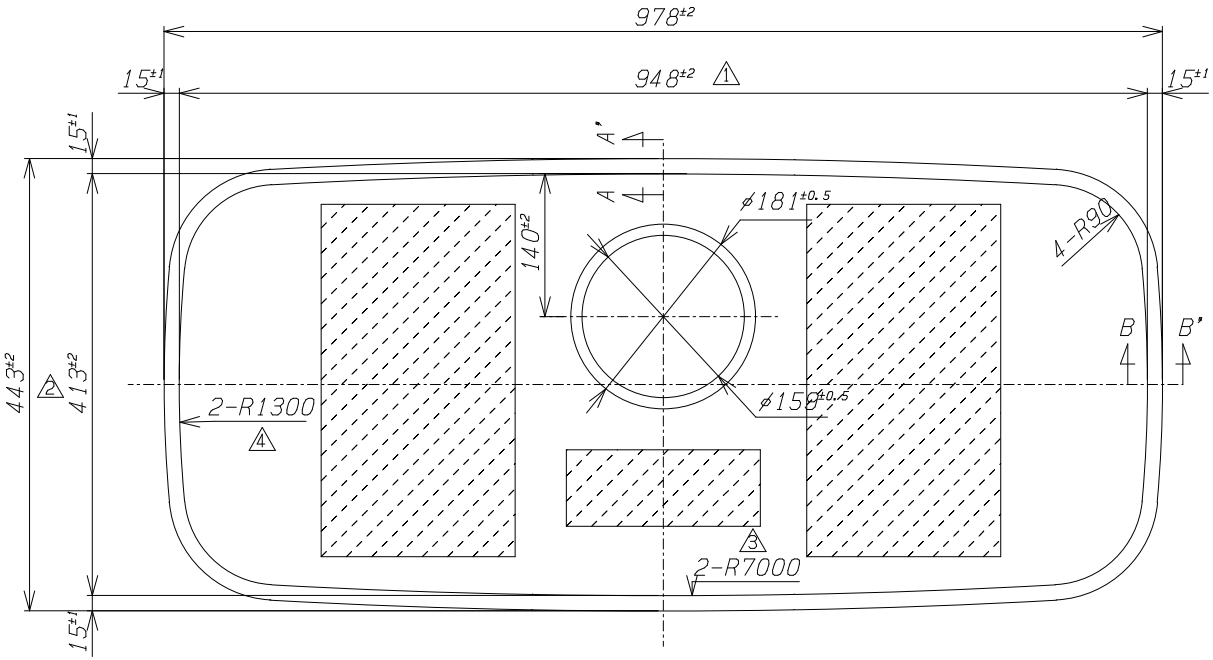

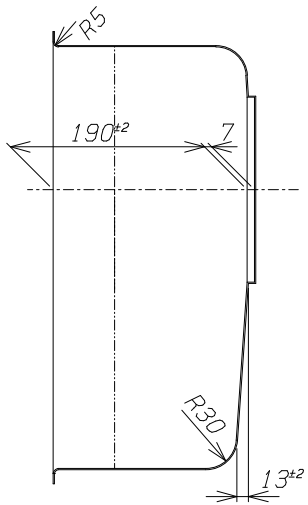

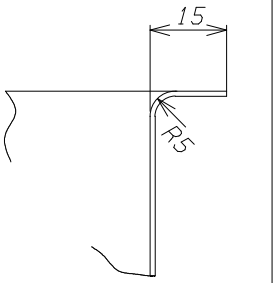

A-A' 断面 S=1/1

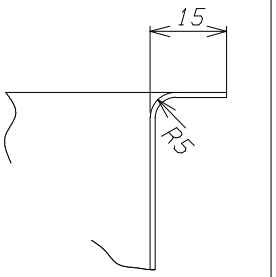

B-B' 断面 S=1/1

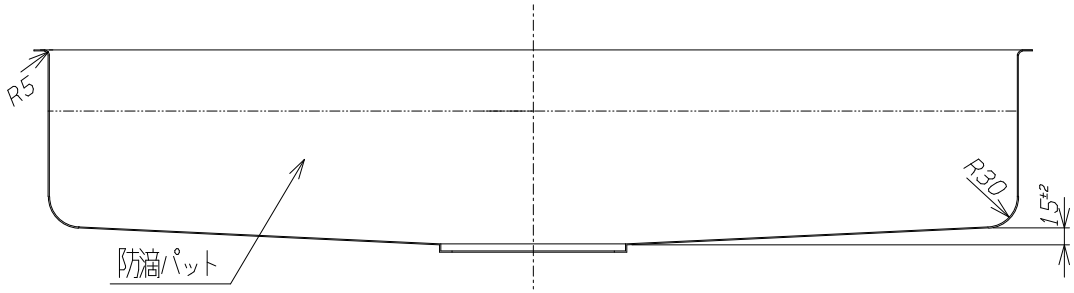

1）材質はSUS304とする。

2）板厚はt0.7とする。

3）表面仕様はBA材をプレスしたままとする。

4）　　は制振材を示す。

	平成　年　月　日		
④	平成29年 5月25日	短辺曲率R　R1500→R1300に変更	
③	平成29年 5月25日	長辺曲率R　R15000→R7000に変更	
②	平成29年 5月25日	奥行寸法　405mm→413mmに変更	
①	平成29年 5月25日	間口寸法　950mm→948mmに変更	
符号	平成　年　月　日	来　歴	捺印

承認印	検図	設計	製図	尺度	角法	作成年月日
		佐藤	佐藤	1/5	3	平成21年 5月 8日

顧客		品名	システムキッチン用シンク	品番名	950A FS ボール	図番	J-H21-052

シゲル工業株式会社