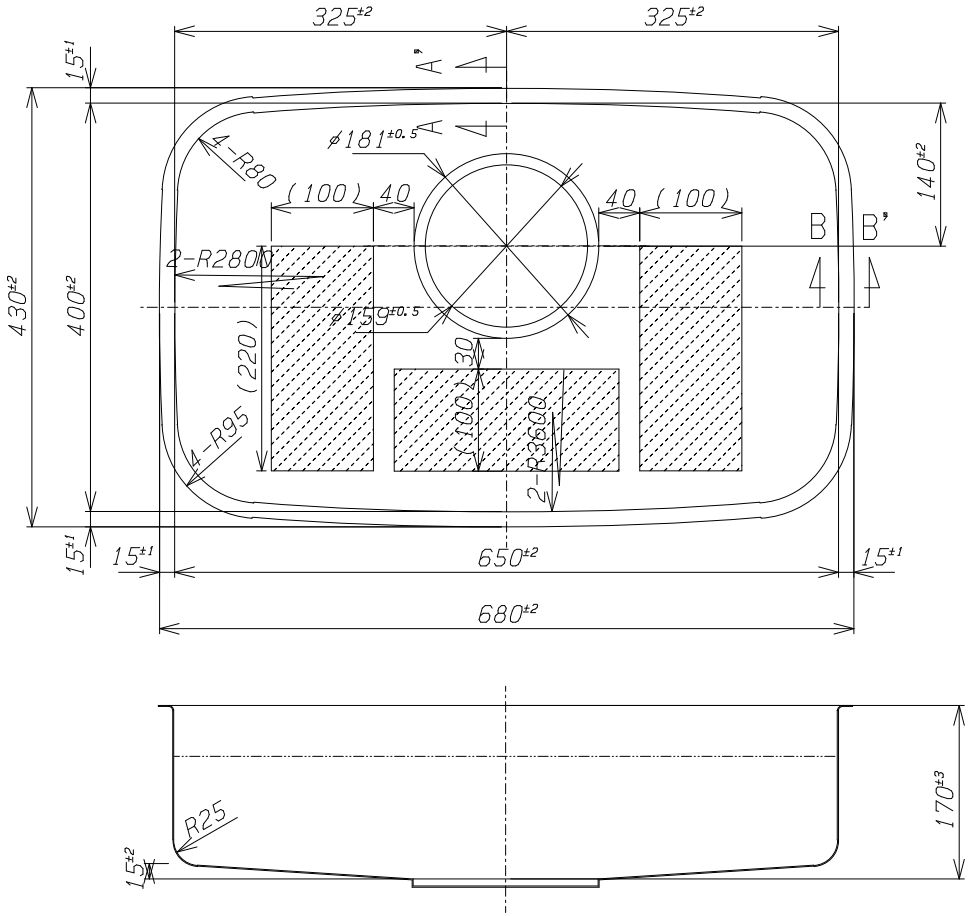

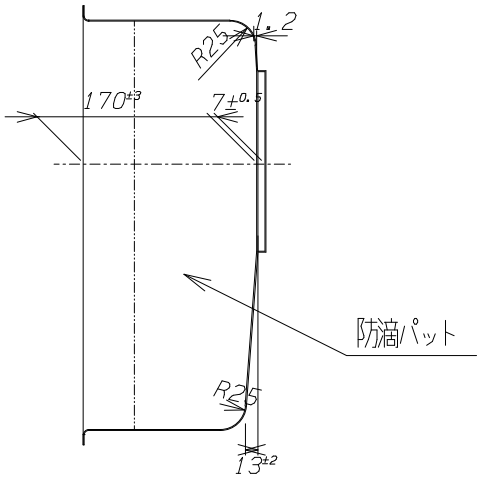

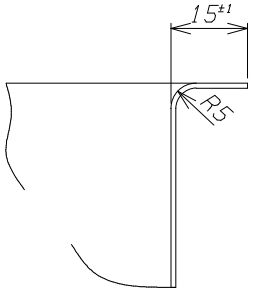

A-A' 断面 S=1/1

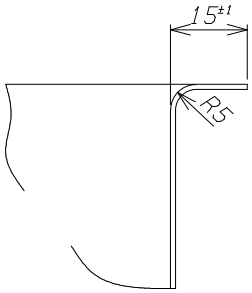

B-B' 断面 S=1/1

1）材質はSUS304J1とする。

2）板厚はt0.6とする。

3）表面仕様はBA材をプレスしたままとする。

	平成 年 月 日			承認印	検図	設計 佐藤	製図 佐藤	尺度 1/5	角法 3	作成 年 月 日 平成27年 5月29日
	平成 年 月 日									
	平成 年 月 日			顧客	品名	システムキッチン用シンク	品番名	650AS FS	図番	J-H27-103
	平成 年 月 日									
	平成 年 月 日									
符号	訂正 年 月 日	来歴	捺印	シゲル工業株式会社						